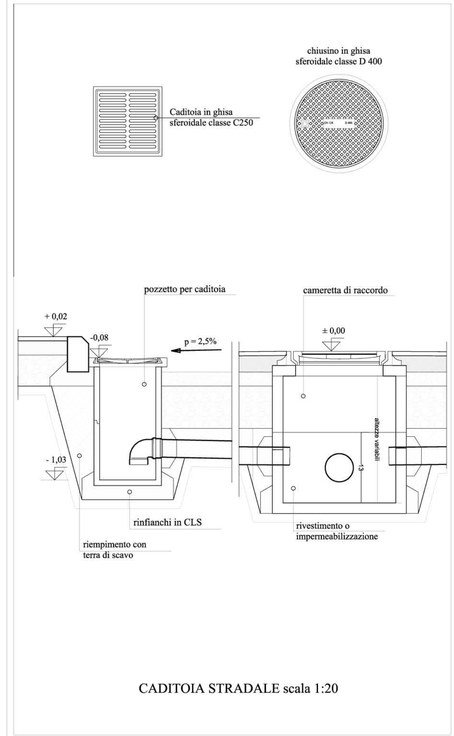

CADITOIA STRADALE scala 1:20

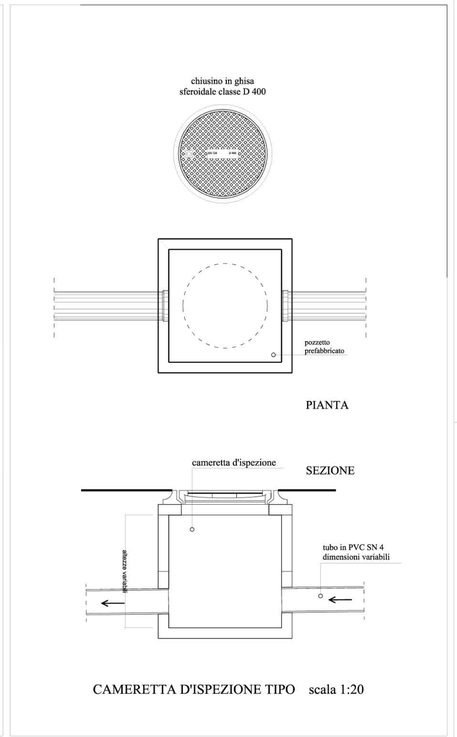

CAMERETTA D'ISPEZIONE TIPO scala 1:20

PARTICOLARE FOGNATURE ACQUE BIANCHE E NERE

LEGENDA

- PERIMETRO PL TORRETTA
- PERIMETRO SUB AMBITO DI PROPRIETA' "BEL GUARDO srl"
- SUB AMBITO DI PROPRIETA' "AGORA" srl" escluso dalla variante
- LIMITE VERDE ECOLOGICO E ATTREZZATO
- EDIFICI RESIDENZIALI
- "TORRETTA"

LEGENDA URBANIZZAZIONI
RETI IN PROGETTO

- LINEA E ISPEZIONI ACQUE BIANCHE
- CADITOIE ACQUE BIANCHE
- LINEA ACQUE NERE
- CAMERETTE DI ISPEZIONE ACQUE NERE

PL TORRETTA

Variante Piano Attuativo
Sub-Ambito n.1

COMUNE DI MORNAGO (VARESE)

Delibera n° ..... del .....

COMUNE DI MORNAGO
- 5 FEB. 2016
PROT. N° ____
Cat.____ Cl.____ Fasc.____

Approvazione n° ..... del .....

IL COMMITTENTE

BEL GUARDO srl
Piazza Sant'Ilario n. 108 - Marnate (VA)
P. IVA 03193470121

IL PROGETTISTA

Dott. Arch. PIGNATARO UGO
via Galvani n. 21 - Busto Arsizio (VA)
c.f. PGN GUO 67H03 B330Q - P. IVA 02356310124
Ordine Architetti Varese n° 1484

Dott. Arch. UGO PIGNATARO
Busto A. - Ordine Arch. Pp. n. 1484

Scala	Ubicazione	
1:500	Comune di Mornago - frazione Montonate Mapp. di proprietà nn. 2031, 2032, 2033, 2036, 2037, 2038, 2039, 2046, 2047. Mapp. con delega nn. 2035, 2045, 2048,2086	
Data **Gennaio 2016** Agg.	Titolo Urbanizzazioni Schema Rete Fognatura acque nere e acque bianche	Tavola 5